寸法図
ApeosPrint 4560 S

単位：mm

●本体＋トレイモジュール（300）×3+フェイスアップトレイ+排出トレイモジュール+専用キャスター台

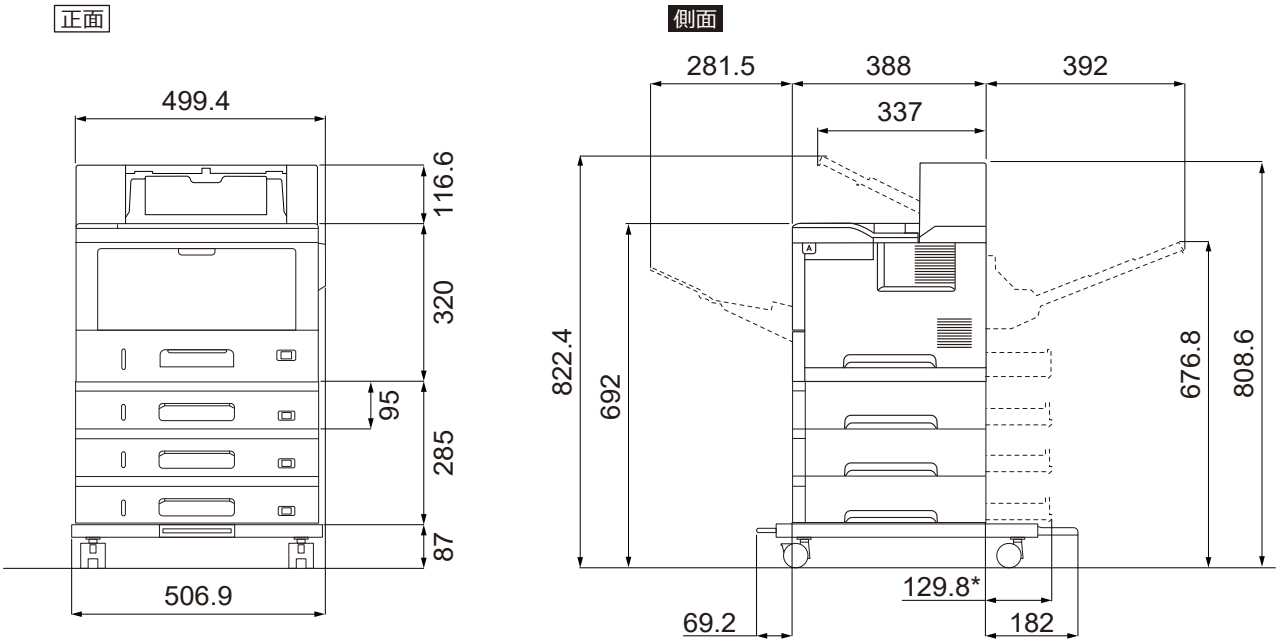

＊：A3使用時。

●本体+トレイモジュール（600）×3＋フェイスアップトレイ+排出トレイモジュール+専用キャスター台

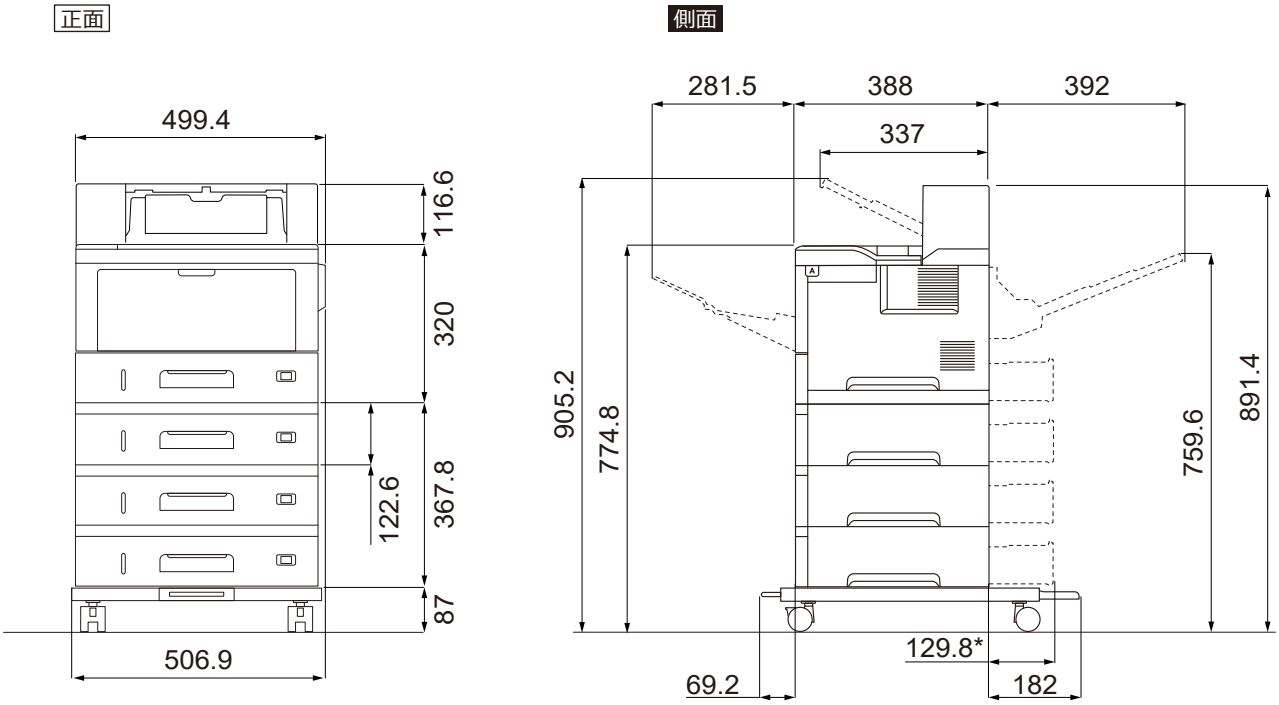

＊：A3使用時。

寸法図

ApeosPrint 3960 S/ 3360 S

単位：mm

●本体+トレイモジュール（300）×3+フェイスアップトレイ+専用キャスター台

正面

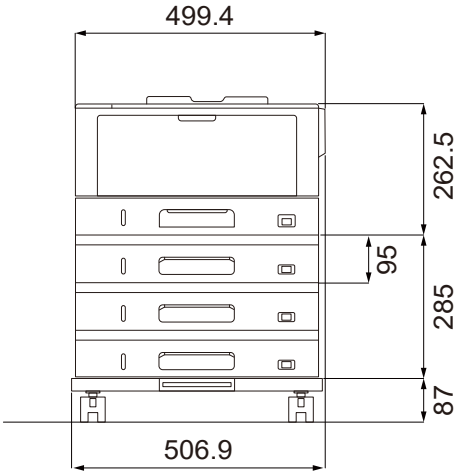

側面

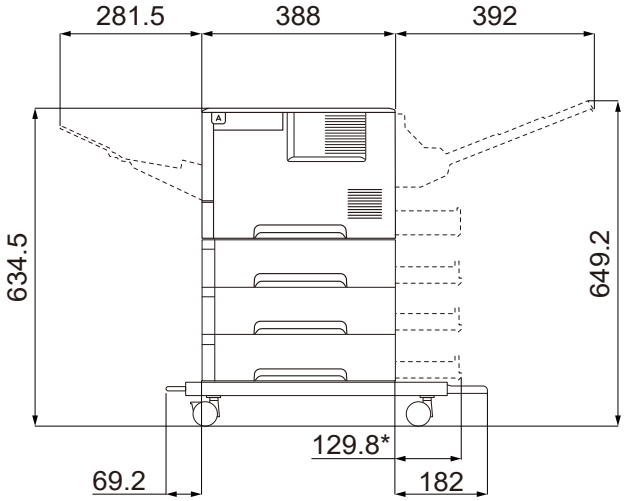

＊：A3使用時。

●本体+トレイモジュール（600）×3+フェイスアップトレイ+専用キャスター台

正面

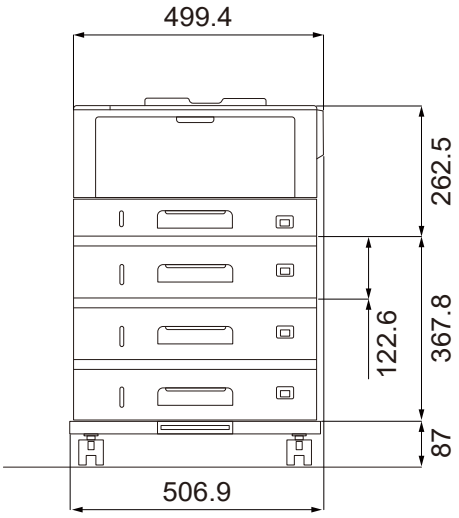

側面

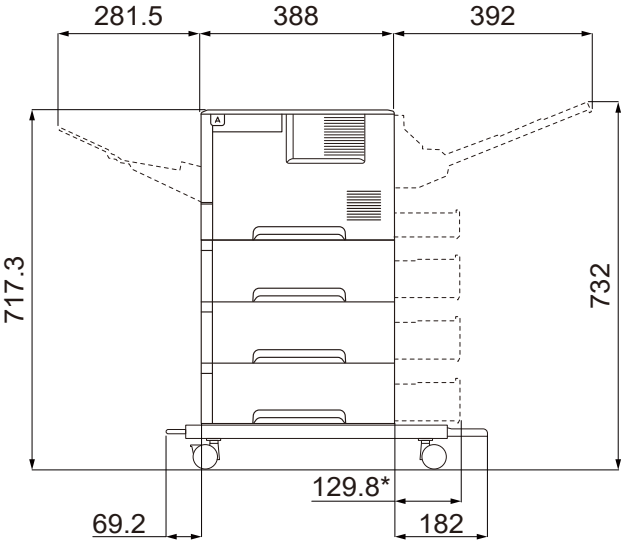

＊：A3使用時。

設置面積図

ApeosPrint 4560 S/ 3960 S/ 3360 S

単位：mm

ApeosPrint 4560 S/ 3960 S/ 3360 S

●本体+トレイモジュール（300）/トレイモジュール（600）×3+フェイスアップトレイ+専用キャスター台

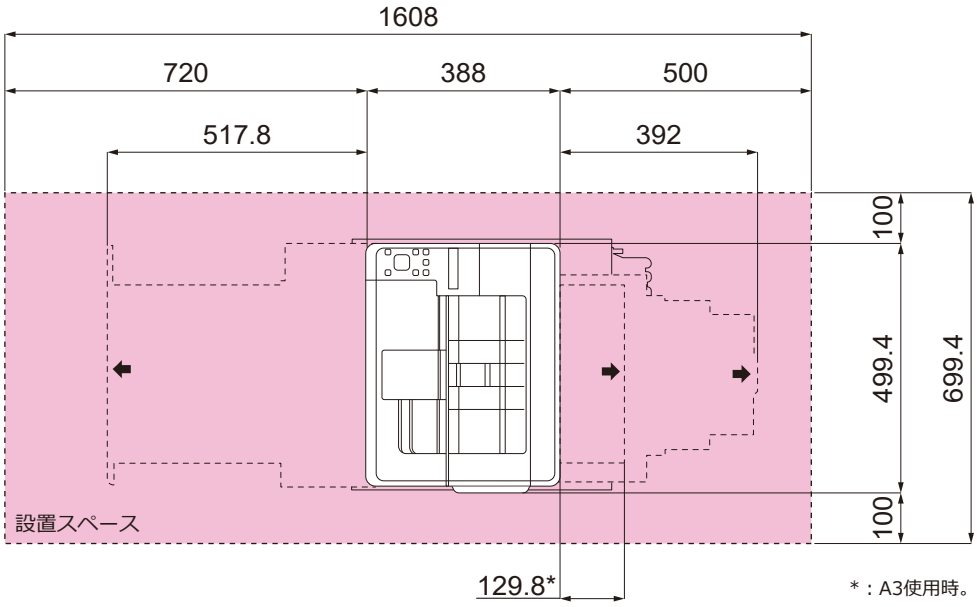

＊：A3使用時。

ApeosPrint 4560 S

●本体+トレイモジュール（300）/トレイモジュール（600）×3+フェイスアップトレイ
+排出トレイモジュール+専用キャスター台

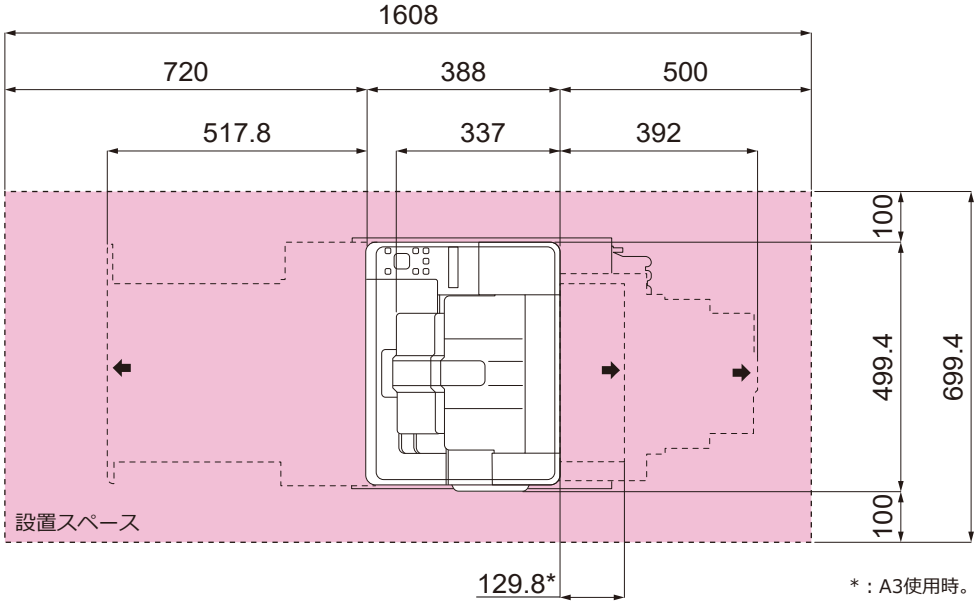

＊：A3使用時。